Serie | 6, Asciugatrice a pompa di calore, 9 kg
WTW83449II

A++

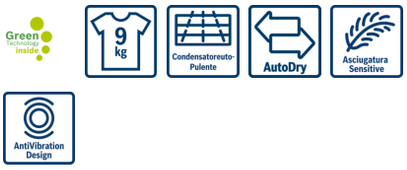

Asciugatrice con condensatore autopulente: si pulisce da sola e mantiene sempre la massima efficienza.

- **Classe di efficienza energetica A++:** asciugatura molto efficiente.
- **Livello acustico 64 dB:** asciugatura particolarmente silenziosa.
- **Cestello Sensitive:** grazie alla sua speciale forma è in grado di asciugare i capi mantenendoli morbidi e curati.

Accessori opzionali

WTZ11400 : Kit congiunzione asciugatrice con rip.
WTZ20410 : Kit congiunzione asciugatrice no rip.

Dati tecnici

Tipologia costruttiva del prodotto :	A libera installazione
Piano removibile :	no
Cerniera porta :	Destra
Lunghezza del cavo di alimentazione elettrica (cm) :	145,0
Altezza senza piano di lavoro (mm) :	842
Dimensioni del prodotto (mm) :	842 x 598 x 599
Peso netto (kg) :	46,810
Fluorinated greenhouse gases :	No
Type of refrigerant :	R290
Hermetically sealed equipment :	Sì
Quantità di gas fluorurati (kg) :	0,145
La quantità espressa in equivalente di CO2 (t) :	0,000
Codice EAN :	4242005197446
Dati nominali collegamento elettrico (W) :	1000
Corrente (A) :	10
Tensione (V) :	220-240
Frequenza (Hz) :	50
Certificati di omologazione :	CE, VDE
Capacità cotone (kg) - nuova (2010/30/EC) :	9,0
Programma standard del cotone :	: cotone asciutto armadio
Classe di efficienza energetica (2010/30/EC) :	A++
Consumo energia dell'asciugatrice elettrica, a pieno carico - Nuova (2010/30/EC) :	2,05
Tempo standard del programma cotone a pieno carico (min) :	238
Consumo energia dell'asciugatrice elettrica, carico parziale - Nuova (2010/30/EC) (kWh) :	1,25
Tempo standard del programma cotone a carico parziale (min) :	151
Consumo annuo di energia ponderata, asciugatrice elettrica - Nuova (2010/30/EC) (kWh) :	259,0
Programma a tempo ponderato (min) :	188
Rendimento medio condensazione a pieno carico (%) :	84
Rendimento medio condensazione a carico parziale (%) :	84
Efficienza della condensazione ponderata (%) :	84

4 242005 197446

Serie | 6, Asciugatrice a pompa di calore, 9 kg
WTW83449II

Asciugatrice con condensatore autopulente: si pulisce da sola e mantiene sempre la massima efficienza.

Caratteristiche principali

- Capacità di carico per programma standard cotone a pieno carico: 9 kg
- Classe di efficienza energetica: A++ (in una scala di classi di efficienza energetica da A+++ a D)
- Tecnologia a pompa di calore con gas ecologico R290
- Condensatore autopulente: massima praticità ed efficienza per tutta la vita dell'asciugatrice.
- AutoDry: sistema di asciugatura automatica controllata.
- Cestello Sensitive: asciuga i capi delicatamente ed uniformemente
- Design Antivibrazioni: maggiore stabilità e silenziosità

Sistema di controllo

- Programmi standard: Cotone, Sintetici.
- Programmi speciali: Lana finish, Mix, Asciugamani, Programma a tempo caldo, Programma a tempo freddo, Sport/Fitness, Piumini, Rapido 40 min, Camicie
- Fase antipiega 120 min
- Tasti TouchControl: Delicato, Segnale acustico, Antipiega, Impostazione tempo di asciugatura, Avvio/Aggiungi bucato, Livello asciugatura, Impostazione fine asciugatura (1-24 h)
- Grande display LED multifunzioni.
- Indicatore cassetto condensa pieno
- Segnale acustico a fine programma

Sicurezza

- Sicurezza bambini

Altre caratteristiche

- Dimensioni (A x L): 84,2 cm x 59,8 cm
- Profondità con oblò escluso: 59,9 cm
- Profondità con oblò incluso: 65,2 cm

Etichetta energetica

- Capacità di carico per programma standard cotone a pieno carico: 9 kg
- Tipo di asciugatrice: a condensazione con tecnologia a pompa di calore.
- Classe di efficienza energetica: A++ (in una scala di classi di efficienza energetica da A+++ a D)
- Consumo di energia 259,0 kWh/anno, sulla base di 160 cicli di asciugatura del programma cotone standard a pieno carico e carico parziale.
- Consumo di energia del programma cotone standard a pieno carico: 2.05 kWh e consumo di energia del programma cotone standard a mezzo carico: 1.25 kWh
- Consumo energetico ponderato in modo spento 0.1 W / lasciato acceso 0.75 W
- Durata del modo lasciato acceso: NO_FEATURE
- Il programma : cotone asciutto armadio utilizzato a pieno carico e a carico parziale è il programma di asciugatura standard per cui le informazioni in etichetta e la scheda tecnica si riferiscono, questo programma è adatto per l'asciugatura di normale biancheria di cotone ed è il programma più efficiente.
- Durata ponderata del programma cotone standard a carico pieno e parziale: 188 min
- Durata del programma cotone standard a pieno carico: 238 min e durata del programma cotone standard a carico parziale: 151 min
- Classe di efficienza di condensazione B su una scala da G (meno efficiente) ad A (più efficiente).
- Efficienza di condensazione media nel programma standard cotone a pieno carico: 84 % ed efficienza di condensazione media nel programma standard cotone a carico parziale: 84 %
- Efficienza di condensazione ponderata per il programma cotone standard a carico pieno e parziale: 84 %
- Livello acustico: 64 dB

Serie | 6, Asciugatrice a pompa di calore, 9 kg
WTW83449II

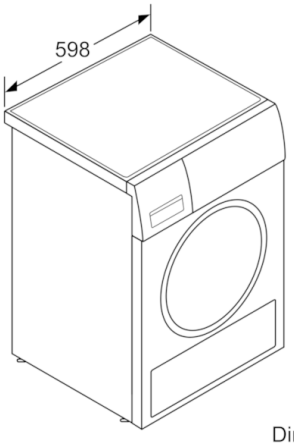

Dimensioni in mm

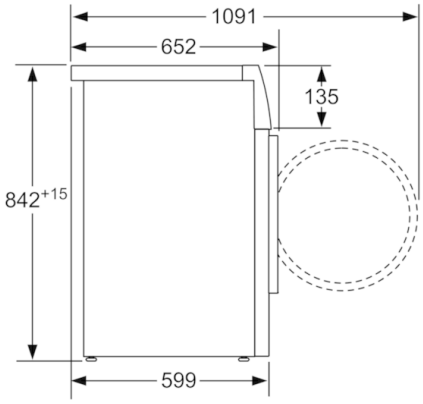

Dimensioni in mm